- Ampia gamma di materiali per prodotti chimici
- Costruzione semplice, facile manutenzione
- Autoadescante, ideale per svuotare container
- Pressione fino a 8 bar
- Portata fino a 152 litri/minuto
- Connessioni flangiate o filettate
- Valvola ad aria pneumatica affidabile
- Design solido e robusto, costruzione imbullonata

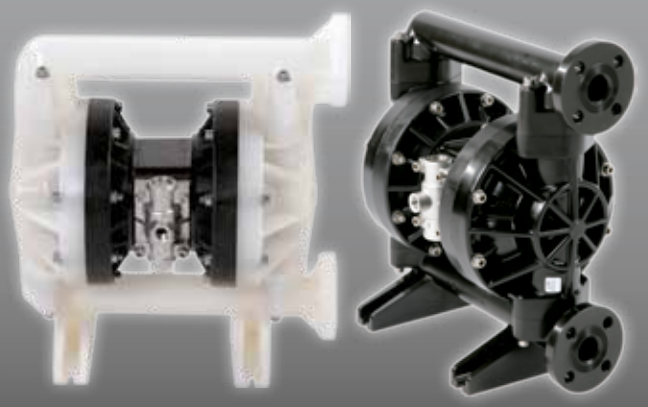

Codice tipico = B25. 05. PT. BB. EEP -LF

MODELLO - B25: standard
X25: ATEX

LIVELLO COSTRUZIONE

COMPONENTI BAGNATI
P: POLIPROPILENE
K: KYNAR (PVDF)
G: POLIPROPILENE CONDUTTIVO

COMPONENTI NON BAGNATI
T: ALLUMINIO / CON RIV. EPOSS.
W: ACCIAIO INOX / CON RIV. EPOSS.

TIPO DI VALVOLA
B: A SFERA
W: SFERA APPESANTITA

ORIENTAMENTO ASPIRAZIONE
B: DAL BASSO

NON RICHIEDE LUBRIFICAZIONE

SEDI VALVOLE
B: BUNA-N N: NEOPRENE
E: EPDM
K: KYNAR (PVDF)
P: POLIPROPILENE

SFERE VALVOLE
B: BUNA -N T: PTFE
E: EPDM V: VITON
N: NEOPRENE
S: ACCIAIO INOX 316

MEMBRANE
B: BUNA -N T: PTFE
E: EPDM V: VITON
H: POLIESTERE (HYTREL)
N: NEOPRENE
P: POLIPROPILENE
R: SANTOPRENE
O: PTFE UNICO PEZZO

*La certicazione ATEX, serie X, è applicabile solo per pompe in PTFE conduttivo.

Dati tecnici

SERIE NON METALLICA
B25 POLIPROPILENE E PVDF

Portata massima:	152 l./min
Pressione massima di esercizio:	8 bar
Dimensione massima delle particelle solide:	3 mm.
Entrata aria:	3/8" BSP(F) / NPT
Limiti di temperatura:	determinati dagli elastomeri
Altezza aspirazione (a secco):	6,1 m.
Altezza aspirazione (con fluido):	7,6 m.
Entrata/uscita fluido:	1" ANSI # 150 RF flangiata
Installazione:	a parete o a pavimento
Accessori inclusi:	silenziatore aria esausta

Peso di trasporto:

Polipropilene/alluminio	13,5 kg.
PVDF/Alluminio	18 kg.
Polipropilene/Acciaio inox	18 kg.
PVDF/Acciaio inox	20 kg.

Dimensioni di trasporto: 440 x 260 x 470 mm.

Curva caratteristica

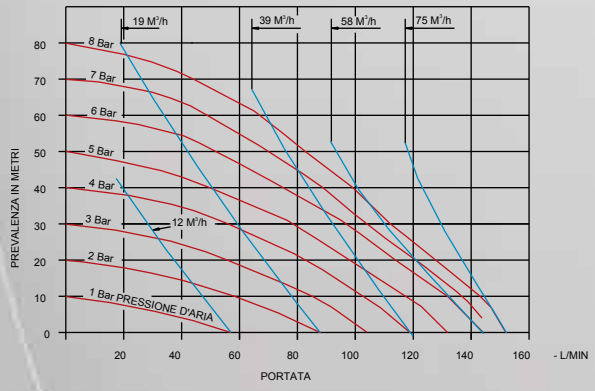

Nota: La curva caratteristica è stata determinata alle seguenti condizioni: aspirazione sotto battente, pompaggio di acqua pulita attraverso un misuratore di flusso elettronico calibrato con smorzatore di pulsazioni e silenziatore.
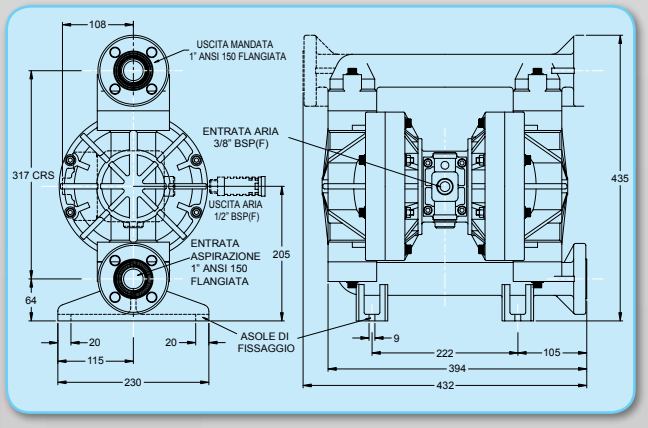
Dimensioni